6 FRONT FORK

6 VORDERE GABEL
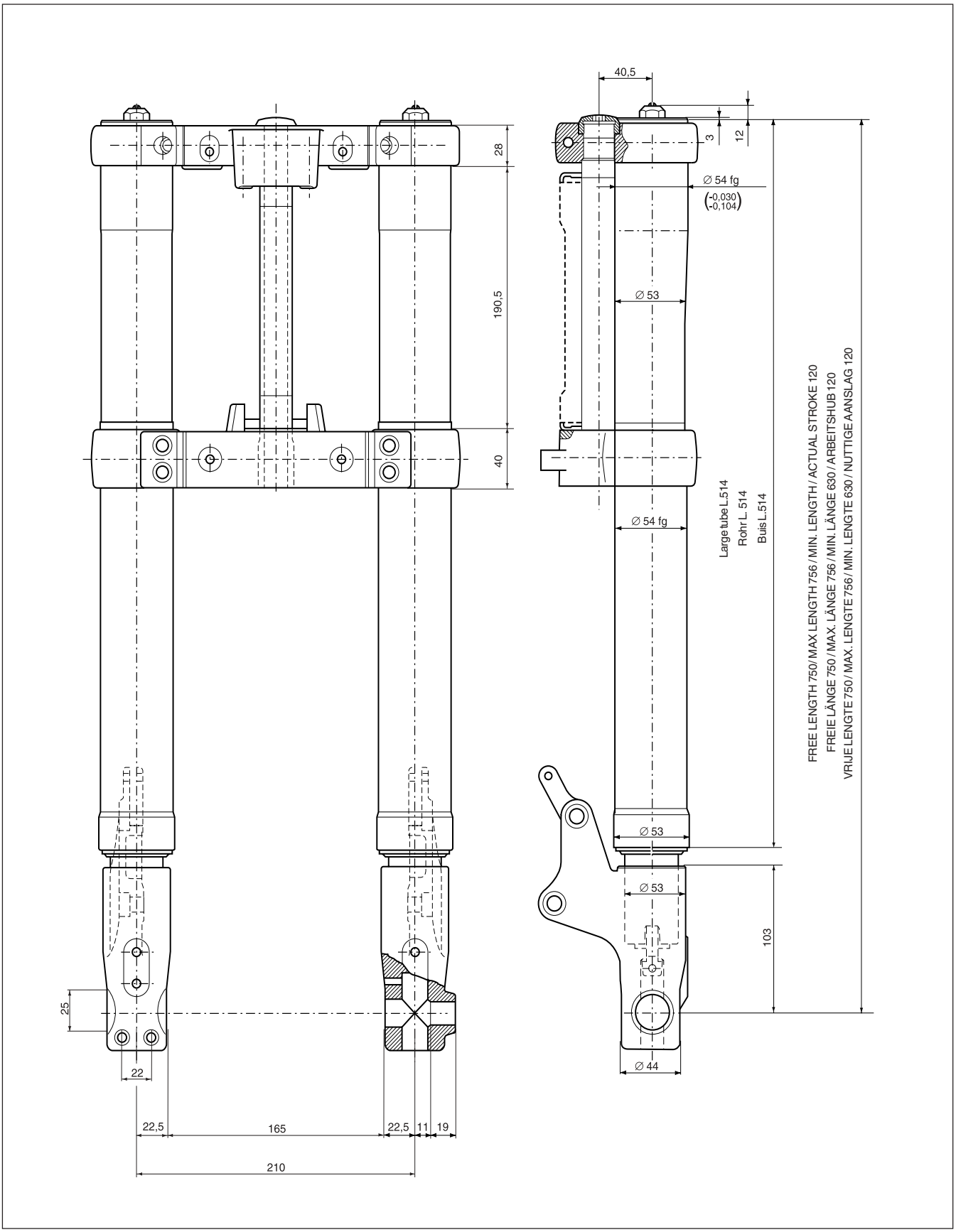
6 VOORSTE GAFFEL